7600/037A
WA1GELM 55.50
DA

Mast steht +0.20 m über Pflock

Seil G: 14x2 LMV - Abstand 24 m
Seil H: 14x2 LMV - Abstand 24 m
wechselseitig versetzt angeordnert

7600/038A
(4604/108)
WAGE 37.00
DA

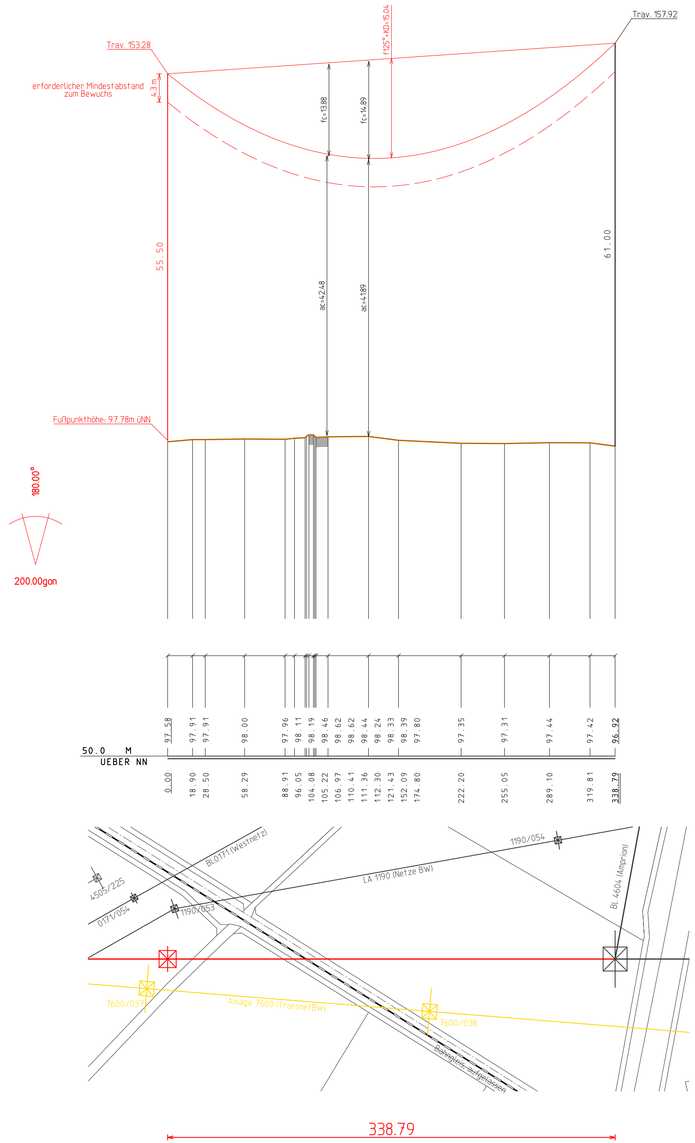

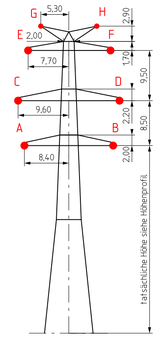

7600/037A
WA1GELM
D48-2019/09-11

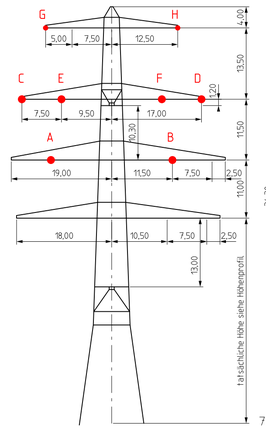

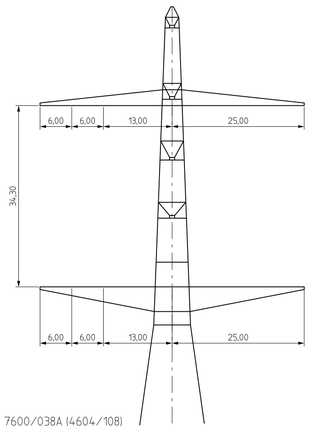

7600/038A (4604/108)
WAGE
DD7600-038A

Berechnungsnorm: DIN EN 50341 (VDE 0210) / 09.2019 — Eislastzone: 1
Berechnungsverfahren: nichtlineares Gleichungssystem — Windzone: 1
Vorsorge für das Seilkriechen (KD): 20°C — g = 10,0 m/s²

Nr.	Berechnungszustände	unterkreuzend	überkreuzend	Durchhang/Abstand
1	Eislast	-5°C	-5°C+Z	
2	ungleiche Eislast	-5°C	-5°C+UZ	f', a'
3	ausgeschwungen	40°C	40°C+KD	f'', a''
4	höchste Temperatur	40°C	125°C+KD	f, a

Bemerkung:
Leitungs-Markierungen für Vogelschutz (LMV): Spiralmarker schwarz/weiß
Masse: 0.18 kg, Eislast: 4.5 N

Beseilung (Seilkennung bezieht sich auf den ersten Mast im Profilplan)

Seilkennung	Stromkreis-bezeichnung	funktionale Belegung	Nennspannung	Seiltyp	Bündelart	Mittel-zugspannung	Grenz-zugspannung	Höchst-zugspannung	Lastfall	Ermittlungsart*	Auslegungs-temperatur	max. zul. Betriebstemp.
			[kV]			[N/mm²]	[N/mm²]	[N/mm²]			[°C]	[°C]
A	887BR	L2	380	243-AT1/39-A20SA	4	46.00	77.50	77.50	-5°C+1Z	V	125	125
B	888VI	L2	380	243-AT1/39-A20SA	4	46.00	77.50	77.50	-5°C+1Z	V	125	125
C	887BR	L1	380	243-AT1/39-A20SA	4	46.00	77.50	77.50	-5°C+1Z	V	125	125
D	887VI	L3	380	243-AT1/39-A20SA	4	46.00	77.50	77.50	-5°C+1Z	V	125	125
E	888BR	L3	380	243-AT1/39-A20SA	4	46.00	77.50	77.50	-5°C+1Z	V	125	125
F	888VI	L1	380	243-AT1/39-A20SA	4	46.00	77.50	77.50	-5°C+1Z	V	125	125
G	ESLK		-	226-AL3/49-A20SA	1	49.07	83.00	83.00	-5°C+1Z	V	40	40
H	ESLK		-	226-AL3/49-A20SA	1	49.07	83.00	83.00	-5°C+1Z	V	40	40
I												
J												
K												
L												
M												
N												
O												
P												
Q												
R												
S												
T												
U												
V												
W												
X												
Y												
Z												

* Ermittlungsart: N = normal, S = spezial, V = vorgegeben

TransnetBW GmbH

TRANSNET BW

380-kV-Netzverstärkung Urberach-Weinheim-Karlsruhe
BBPlG-Vorhaben Nr. 19
Abschnitt Süd-3 Weinheim-Rheinau

Längenprofilplan Vorhaben

für die Genehmigung

von Mast 7600/037A bis Mast 7600/038A (4604/108)

Genehmigungsunterlage — Register 3.4.1

Diese Anlage ist dem Genehmigungsantrag nur informativ beigelegt

Index	Datum	Änderung	Firma	Bearbeit.	Geprüft	Freigabe
-	-	-	-	-	-	-
-	-	-	-	-	-	-
-	-	-	-	-	-	-
-	-	-	-	-	-	-
-	-	-	-	-	-	-
-	-	-	-	-	-	-
-	-	-	-	-	-	-
a	22.08.2025	Vogelmarker eingearbeitet	LTB	Giesler	Käufl	Käufl

LTB Leitungsbau GmbH
BA Mannheim

TransnetBW GmbH
Osloer Straße 15-17
70173 Stuttgart

Stuttgart, den 22.08.2025

	Datum	Name
Bearbeitet:	23.01.2023	Giesler
Geprüft:	03.06.2025	Grübnau
Freigabe:	03.06.2025	Käufl

Maßstab der Längen: 1 : 2,500
Maßstab der Höhen: 1 : 500
Blatt: 03 von 32
Zeichn.-Nr.: LTB L65 23 013
Stand: 22.08.2025
Anlage: 7600